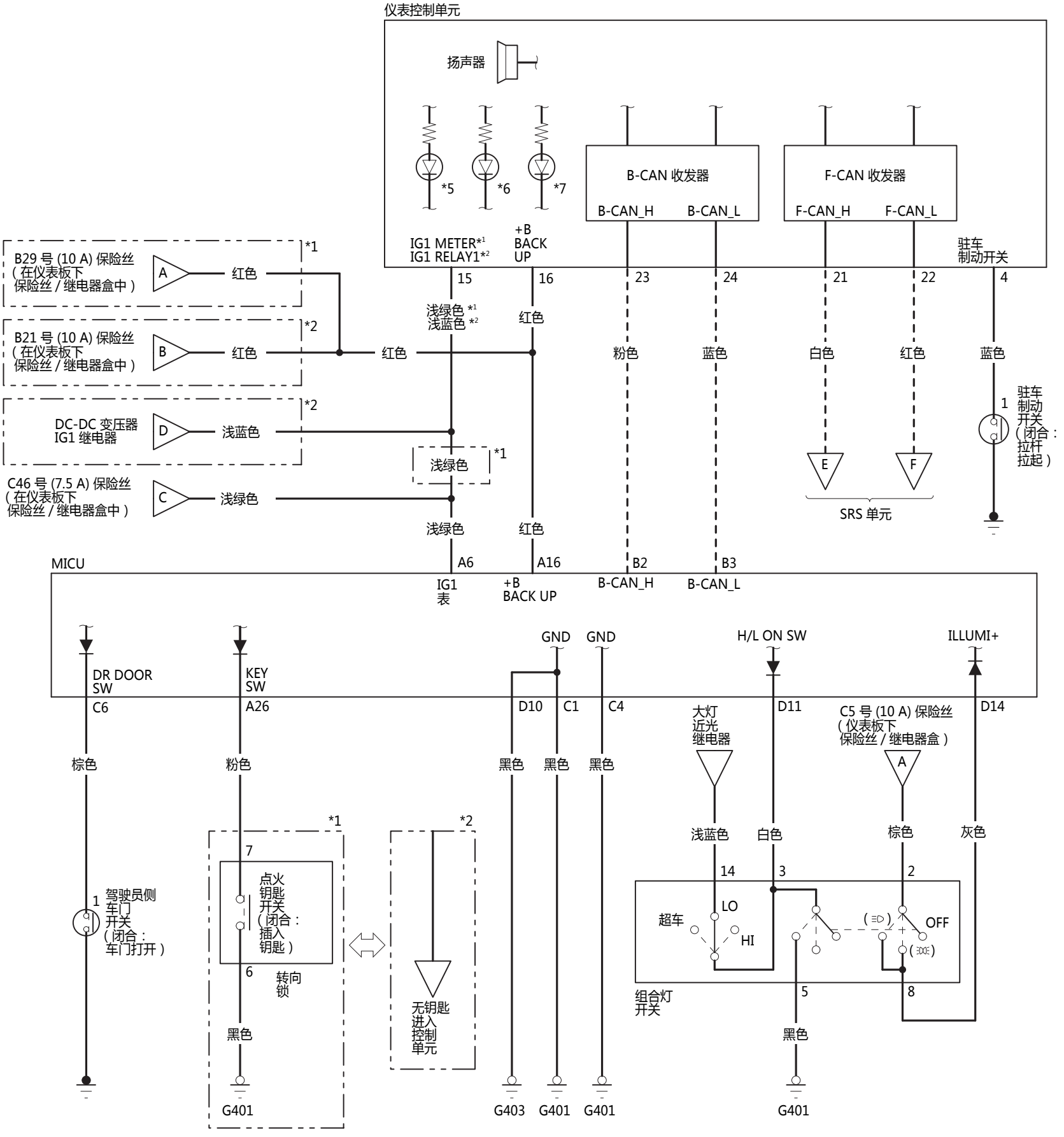*1: 不带无钥匙进入系统
*2: 带无钥匙进入系统
*3: 不带发动机节能自动启停系统
*4: 带发动机节能自动启停系统
*5: 前排座椅安全带提醒灯 (LED)
*6: SRS 指示灯 (LED)
*7: 制动系统指示灯 (LED)
- - - - - - - : CAN 线路